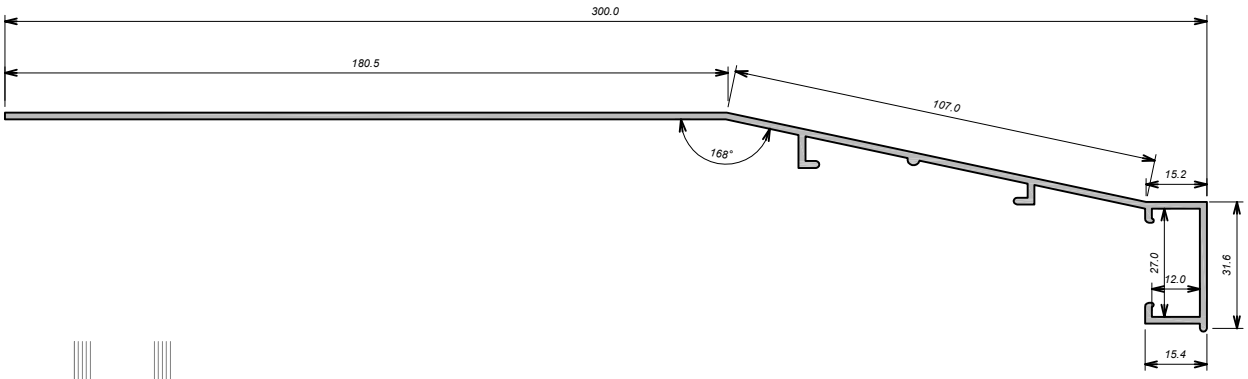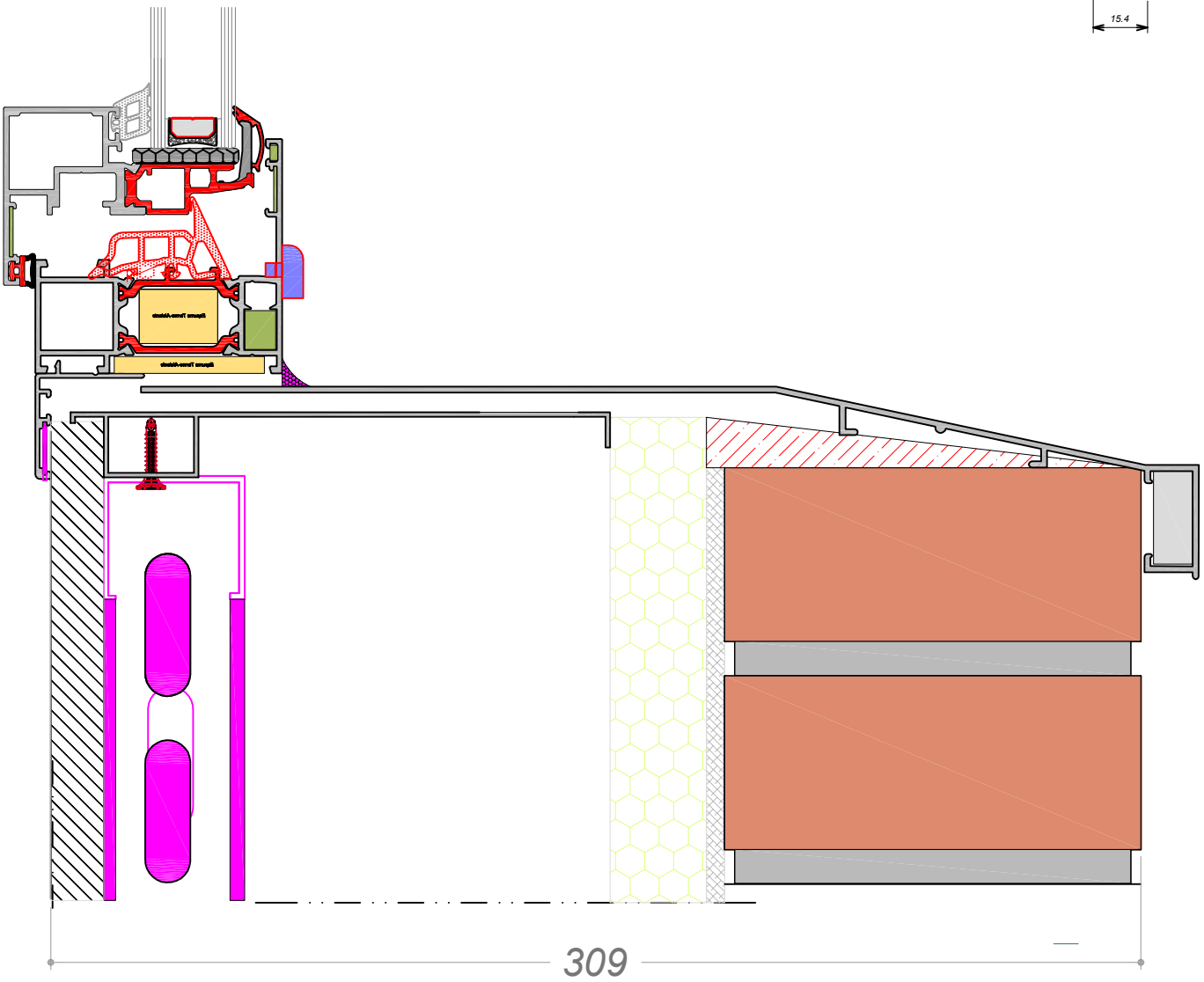| | | | | |
|---|---|---|---|---|
| Venakal | Sistema | Venakal ® H.O 70 Rpt | | Dt. técnico |
| | Vierteaguas extrusión cámara 300 | | | 2018 |